CASTIONI
KABELFÜHRUNGSSYSTEME

ARCOSYSTEM® PONTS+MURS

COPYRIGHT © CASTIONI KABELFÜHRUNGSSYSTEME GMBH 2022 ALL RIGHTS RESERVED

COPYRIGHT © CASTIONI KABELFÜHRUNGSSYSTEME GMBH 2022 ALL RIGHTS RESERVED

CONSOLE POUR PONT

STANDARD

Hauteur 180 mm
ARCOSYSTEM® Taille 1+2
Distance entre les trous 100 mm

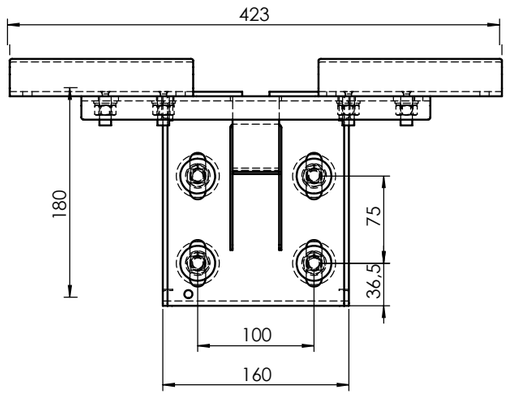

Hauteur 300 mm
ARCOSYSTEM® Taille 1+2
Distance entre les trous 110 mm

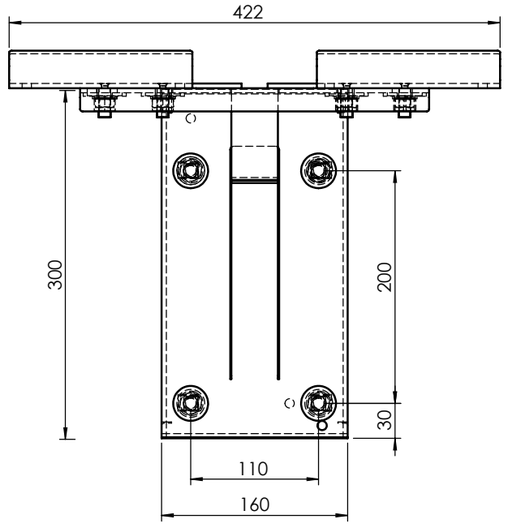

Taille 1
180/300 mm

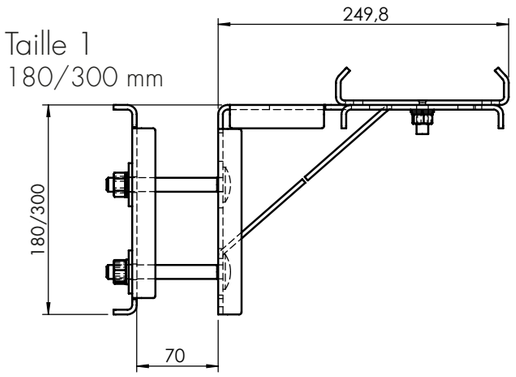

Taille 2
180/300 mm

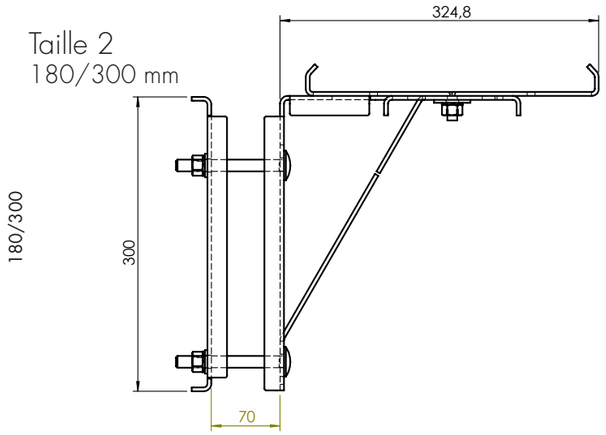

Taille 1 mince
180 mm

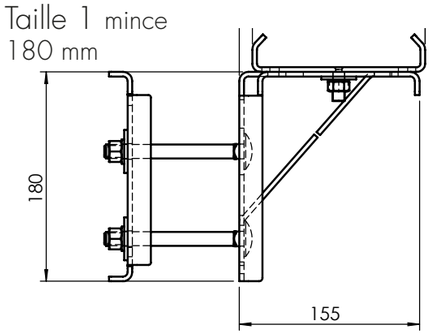

Vis à tête ronde M12, standard 100 mm

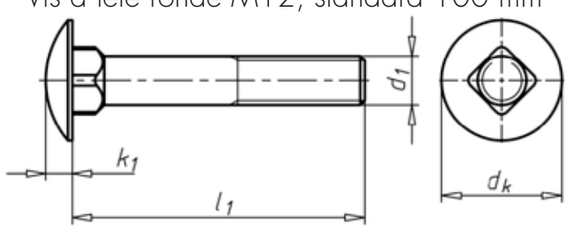

Autres longueurs sur demande.

Hauteur 180/300 mm

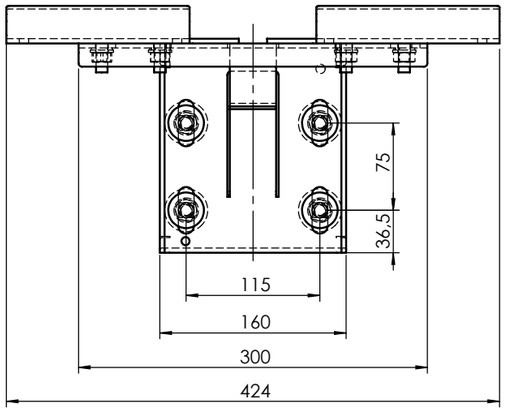

Distance entre les trous
115 mm

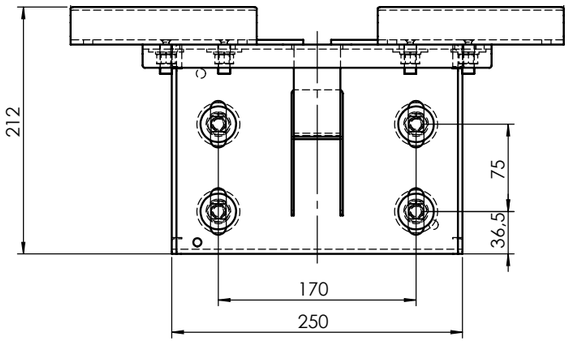

Distance entre les trous
170 mm

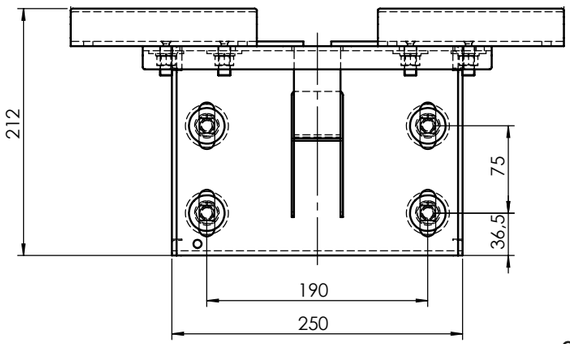

Distance entre les trous
190 mm

Autres solutions/distance
entre les trous sur demande.

COPYRIGHT © CASTIONI KABELFÜHRUNGSSYSTEME GMBH 2022 ALL RIGHTS RESERVED

MONTAGE DE LA PLAQUE ARRIÈRE

La vis à tête ronde peut être positionnée des deux côtés.

COPYRIGHT © CASTIONI KABELFÜHRUNGSSYSTEME GMBH 2022 ALL RIGHTS RESERVED

FRIEDRICHSHAFEN

Situation initiale

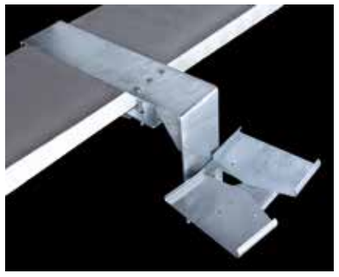

après l'installation

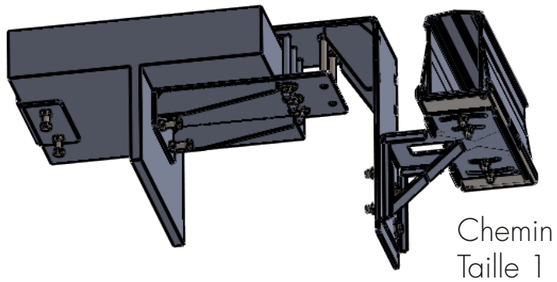

Chemin de câble
Taille 1

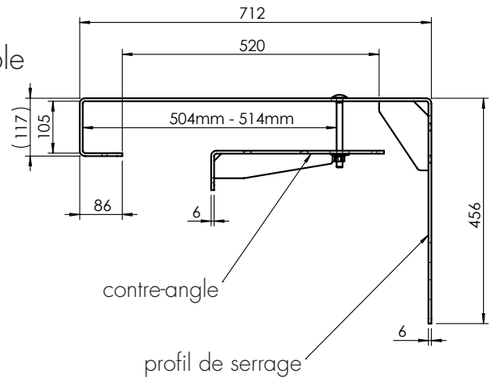

Coupe
transversale

Position
chemin
de câble
surligné
en rouge

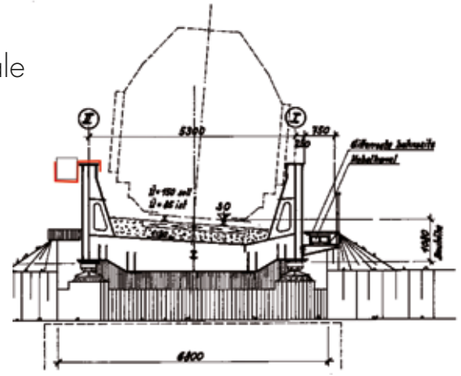

COPYRIGHT © CASTIONI KABELFÜHRUNGSSYSTEME GMBH 2022 ALL RIGHTS RESERVED

TAUPLITZ

Situation initiale

après l'installation

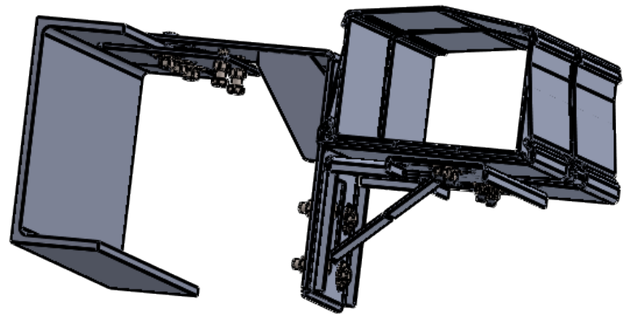

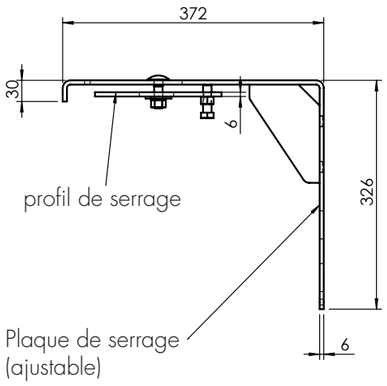

Situation initiale

COPYRIGHT © CASTIONI KABELFÜHRUNGSSYSTEME GMBH 2022 ALL RIGHTS RESERVED

KOCHELSEEBAHN

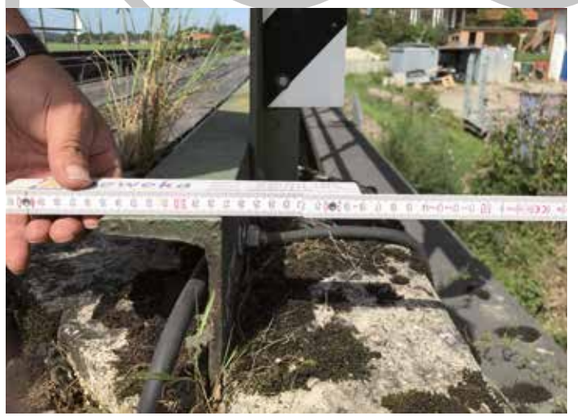

Situation initiale

après l’installation

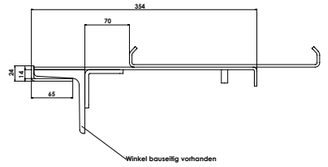

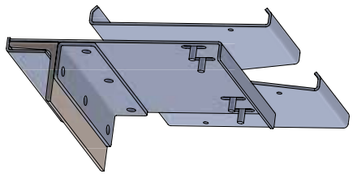

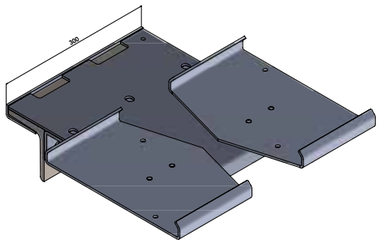

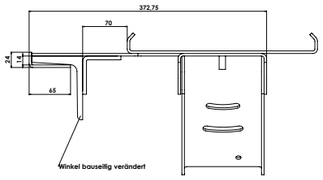

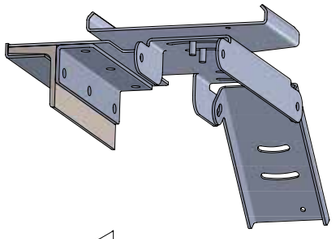

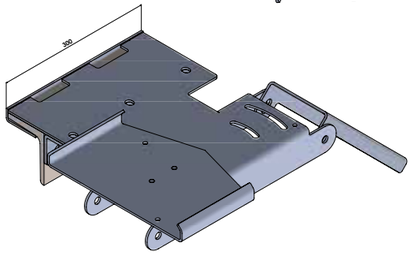

COPYRIGHT © CASTIONI KABELFÜHRUNGSSYSTEME GMBH 2022 ALL RIGHTS RESERVED

MURNAU

Situation initiale

après l'installation

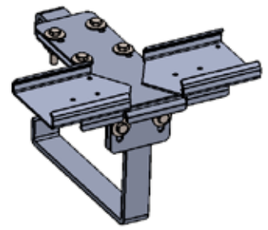

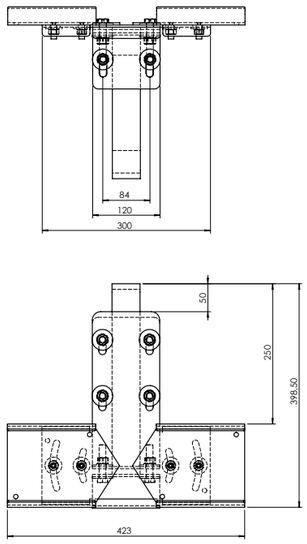

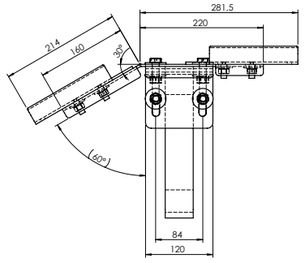

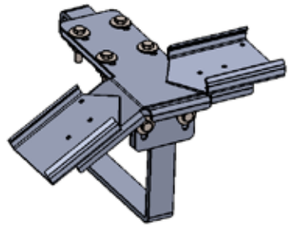

COPYRIGHT © CASTIONI KABELFÜHRUNGSSYSTEME GMBH 2022 ALL RIGHTS RESERVED

HALLSTATT

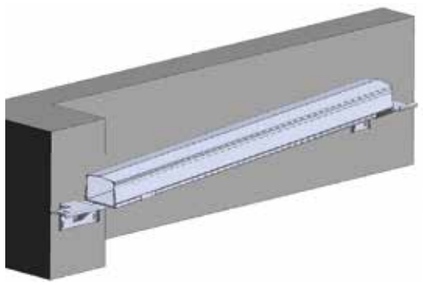

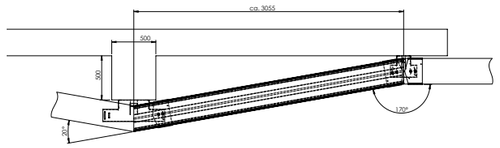

Konsole "Sonder"
202008-01
M1:5

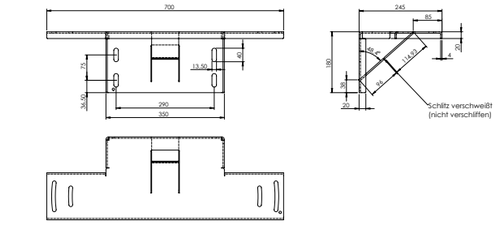

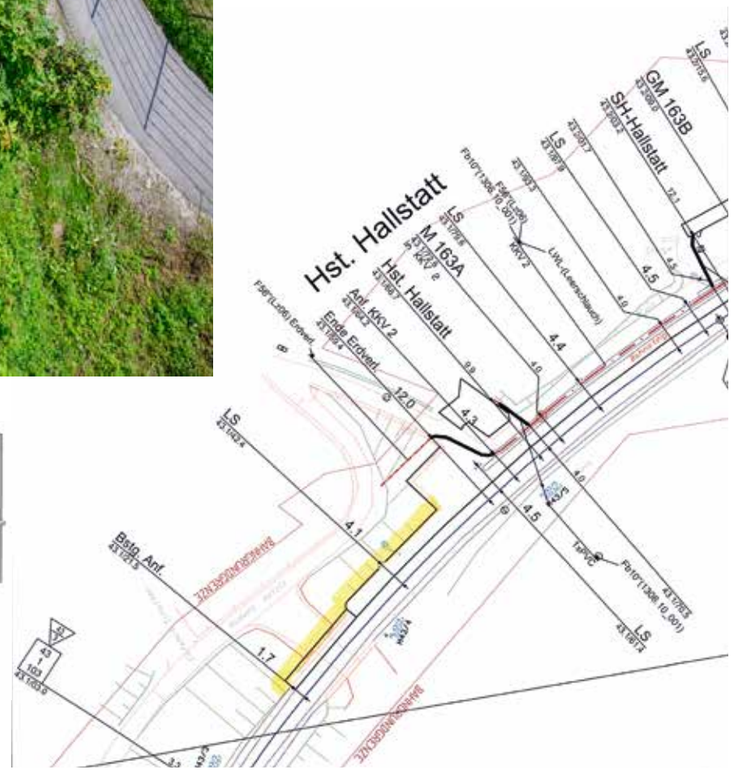

COPYRIGHT © CASTIONI KABELFÜHRUNGSSYSTEME GMBH 2022 ALL RIGHTS RESERVED

FRECKLEBEN

Situation initiale

après l’installation

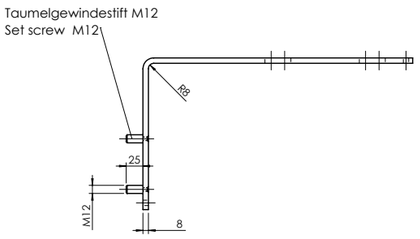

COPYRIGHT © CASTIONI KABELFÜHRUNGSSYSTEME GMBH 2022 ALL RIGHTS RESERVED

GÖTTINGEN

COPYRIGHT © CASTIONI KABELFÜHRUNGSSYSTEME GMBH 2022 ALL RIGHTS RESERVED

BAD MITTERNDORF

Situation initiale

après l'installation

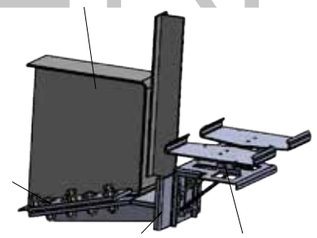

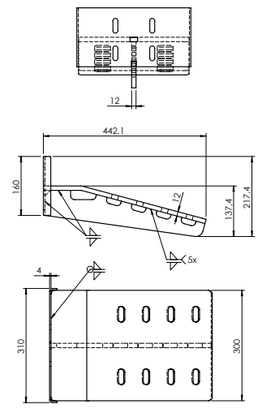

COPYRIGHT © CASTIONI KABELFÜHRUNGSSYSTEME GMBH 2022 ALL RIGHTS RESERVED

FARCHANT

Situation initiale

après l'installation

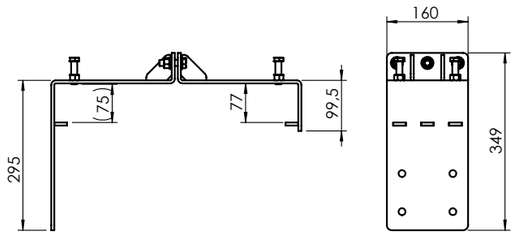

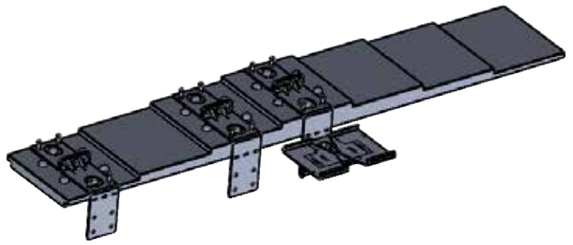

COPYRIGHT © CASTIONI KABELFÜHRUNGSSYSTEME GMBH 2022 ALL RIGHTS RESERVED

LONDON BRIDGE

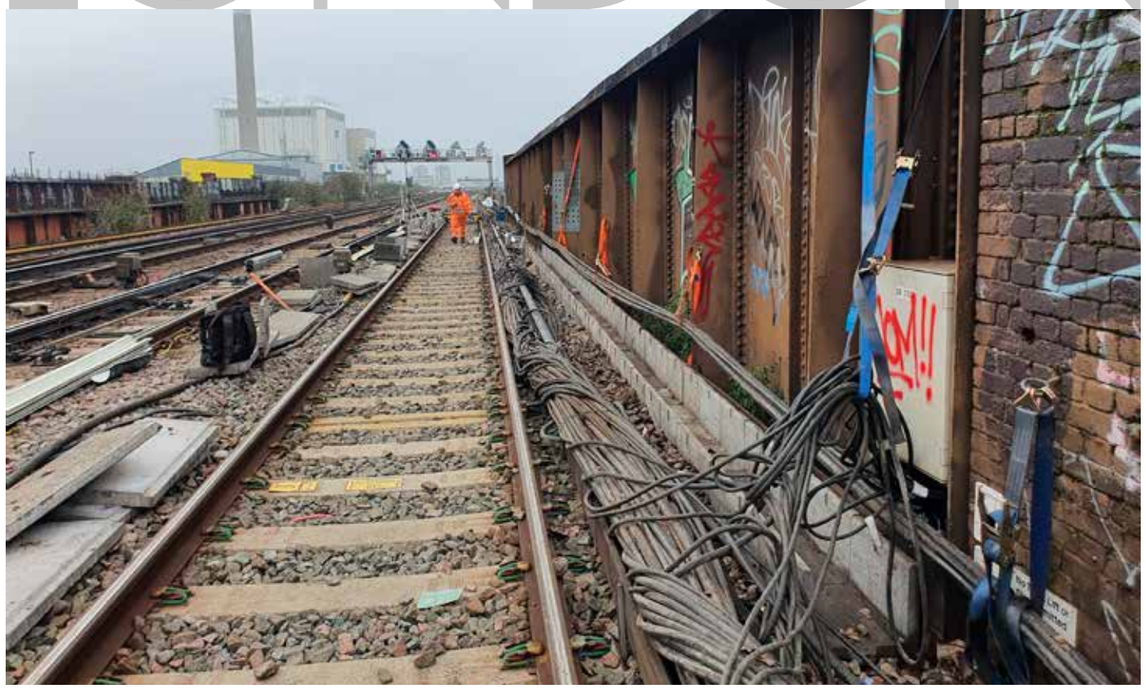

Situation initiale

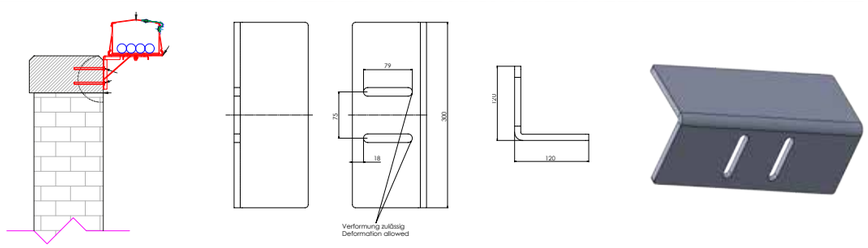

COPYRIGHT © CASTIONI KABELFÜHRUNGSSYSTEME GMBH 2022 ALL RIGHTS RESERVED

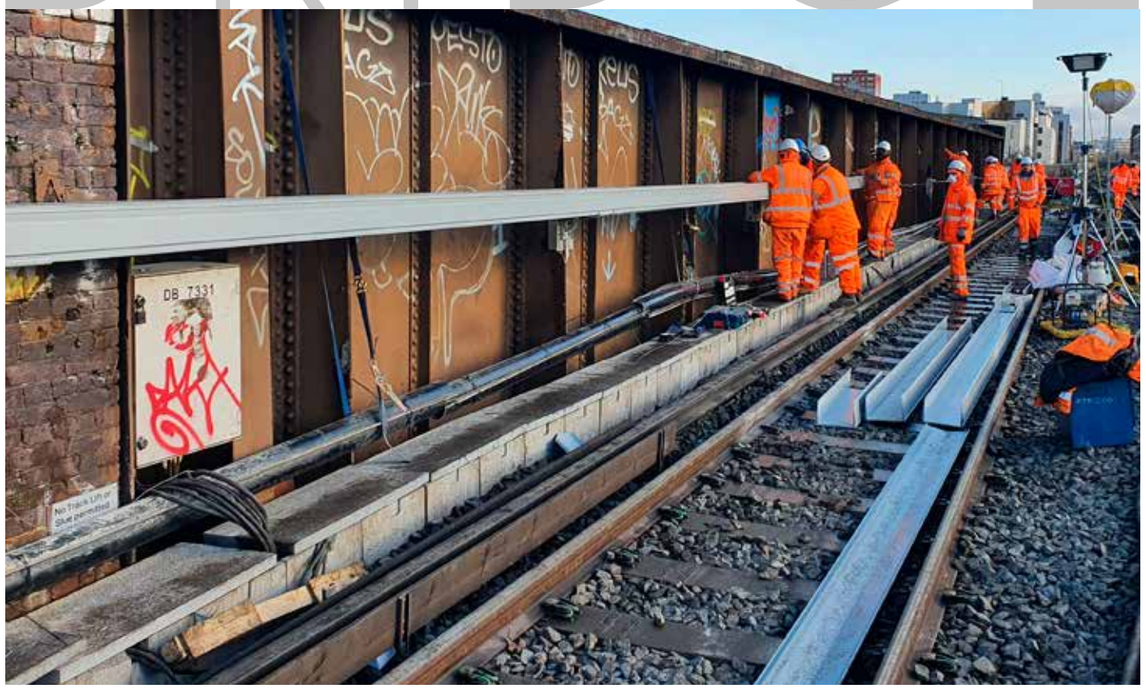

après l'installation

LONDON BRIDGE

Situation initiale

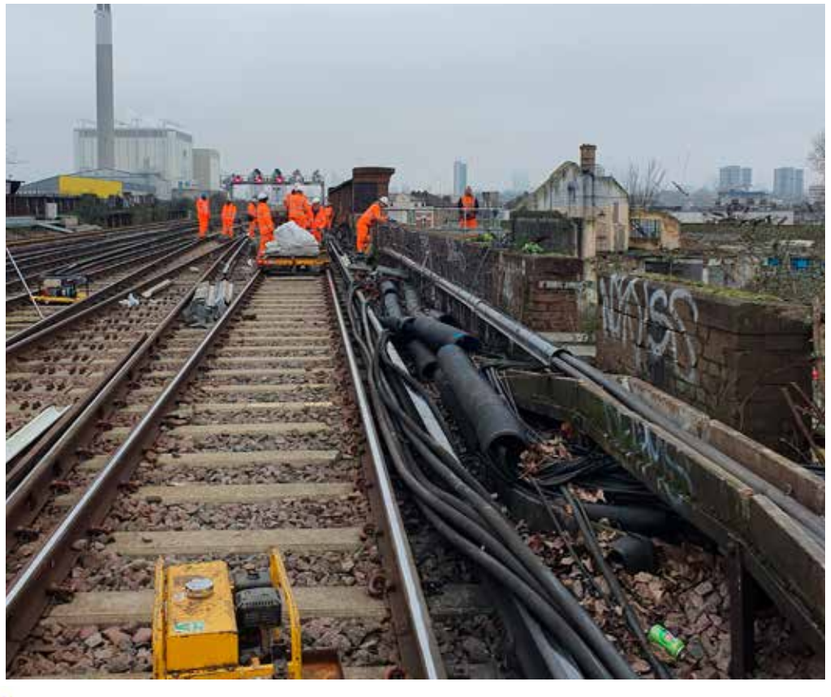

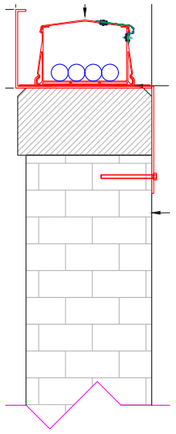

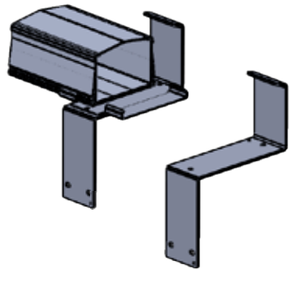

après l'installation

Fixation du couvercle

COPYRIGHT © CASTIONI KABELFÜHRUNGSSYSTEME GMBH 2022 ALL RIGHTS RESERVED

ARCOSYSTEM® Ponts >10 m avec structure

COPYRIGHT © CASTIONI KABELFÜHRUNGSSYSTEME GMBH 2022 ALL RIGHTS RESERVED

ARCOSYSTEM® Ponts >10 m avec structure

COPYRIGHT © CASTIONI KABELFÜHRUNGSSYSTEME GMBH 2022 ALL RIGHTS RESERVED

ARCOSYSTEM® Fixation pare ballastre

COPYRIGHT © CASTIONI KABELFÜHRUNGSSYSTEME GMBH 2022 ALL RIGHTS RESERVED

ARCOSYSTEM® Fixation aux ponts

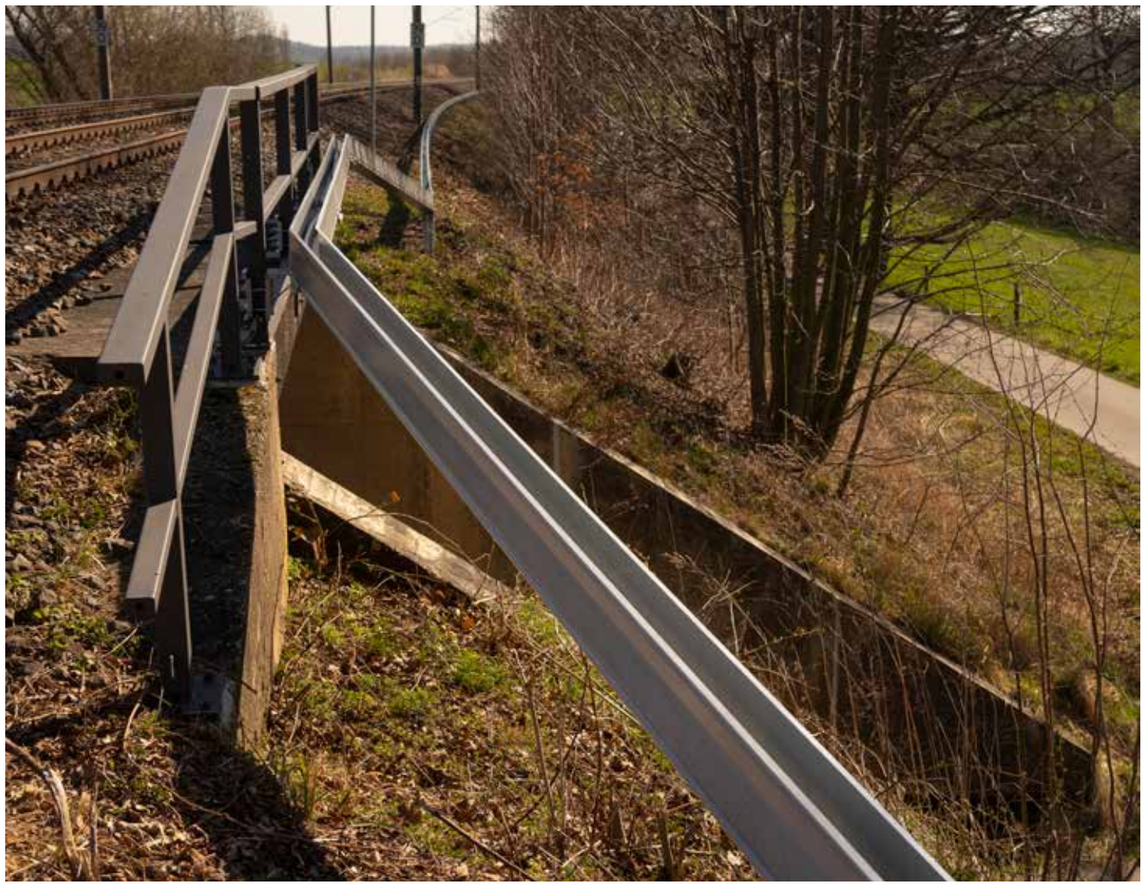

COPYRIGHT © CASTIONI KABELFÜHRUNGSSYSTEME GMBH 2022 ALL RIGHTS RESERVED

ARCOSYSTEM® Fixation aux ponts

COPYRIGHT © CASTIONI KABELFÜHRUNGSSYSTEME GMBH 2022 ALL RIGHTS RESERVED

ARCOSYSTEM® Fixation aux ponts

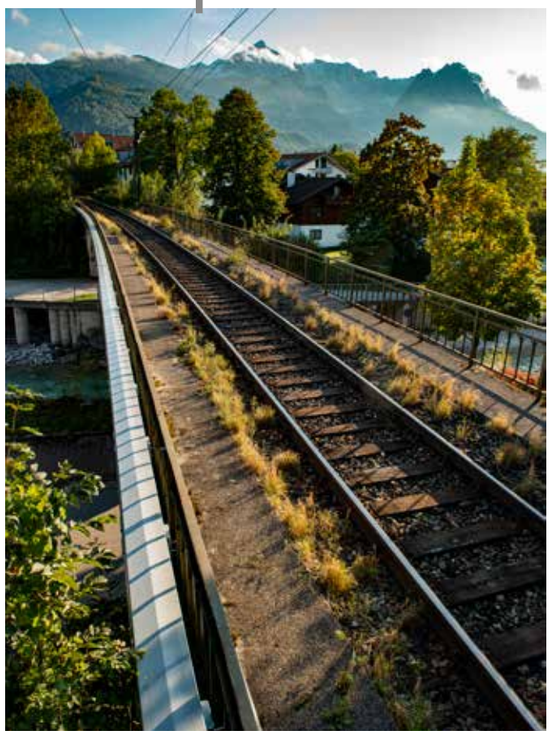

COPYRIGHT © CASTIONI KABELFÜHRUNGSSYSTEME GMBH 2022 ALL RIGHTS RESERVED

ARCOSYSTEM® Fixation aux ponts large

COPYRIGHT © CASTIONI KABELFÜHRUNGSSYSTEME GMBH 2022 ALL RIGHTS RESERVED

ARCOSYSTEM® Montage mural avec adapteur d'angle

COPYRIGHT © CASTIONI KABELFÜHRUNGSSYSTEME GMBH 2022 ALL RIGHTS RESERVED

ARCOSYSTEM® Fixation aux murs

COPYRIGHT © CASTIONI KABELFÜHRUNGSSYSTEME GMBH 2022 ALL RIGHTS RESERVED

ARCOSYSTEM® Fixation murale 90° poteau sigma

COPYRIGHT © CASTIONI KABELFÜHRUNGSSYSTEME GMBH 2022 ALL RIGHTS RESERVED

ARCOSYSTEM® Fixation murale 90° poteau sigma

COPYRIGHT © CASTIONI KABELFÜHRUNGSSYSTEME GMBH 2022 ALL RIGHTS RESERVED

ARCOSYSTEM® Fixation murale 90° poteau sigma

COPYRIGHT © CASTIONI KABELFÜHRUNGSSYSTEME GMBH 2022 ALL RIGHTS RESERVED

ARCOSYSTEM® Fixation aux tuyaux

COPYRIGHT © CASTIONI KABELFÜHRUNGSSYSTEME GMBH 2022 ALL RIGHTS RESERVED

ARCOSYSTEM®
Accessoires fourreau en acier inox

Traversée >6 mètres avec poteau sigma

COPYRIGHT © CASTIONI KABELFÜHRUNGSSYSTEME GMBH 2022 ALL RIGHTS RESERVED

COPYRIGHT © CASTIONI KABELFÜHRUNGSSYSTEME GMBH 2022 ALL RIGHTS RESERVED

COPYRIGHT © CASTIONI KABELFÜHRUNGSSYSTEME GMBH 2022 ALL RIGHTS RESERVED

CASTIONI
KABELFÜHRUNGSSYSTEME

Krähenbühl 8
CH - 5642 Mühlau AG
Phone: +41 56 670 2000

info@castioni.de
www.castioni-kabelkanal.com